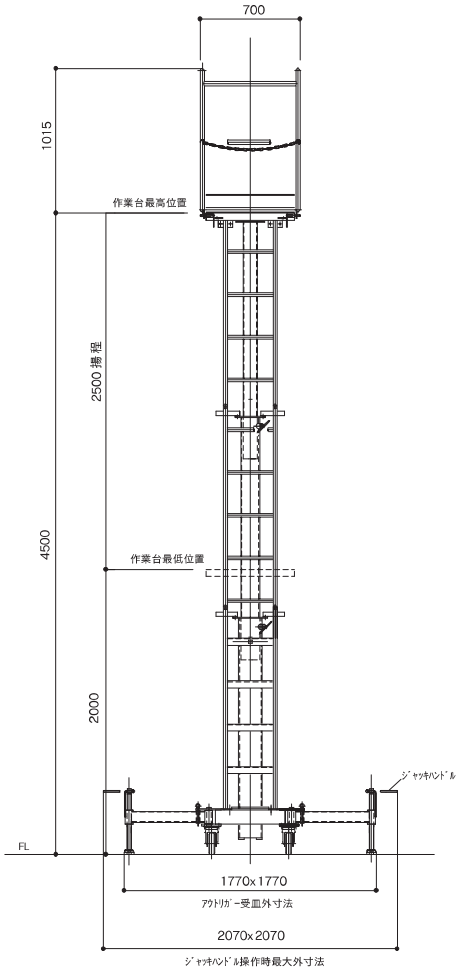

正面伸長図

平面格納図

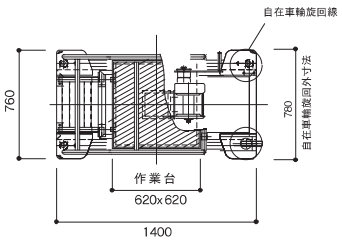

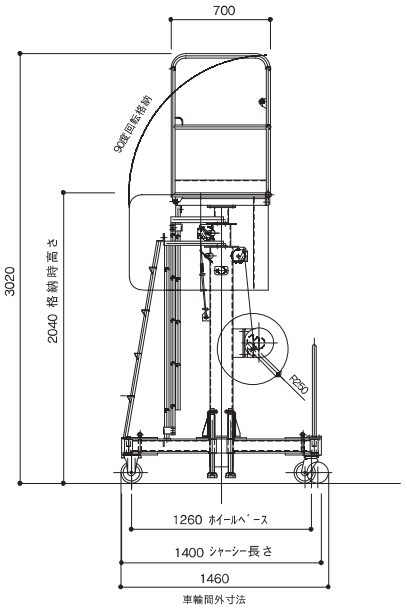

側面格納図

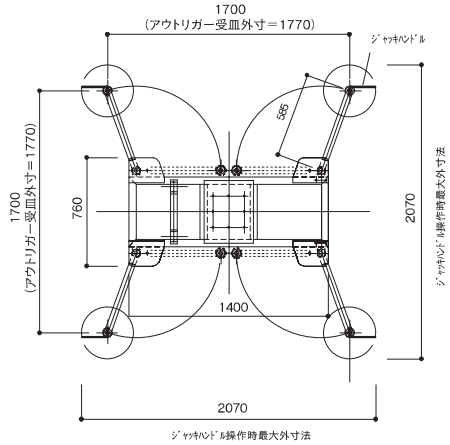

平　面　図

リフティー６５F主仕様表

積載荷重	１３０kg
作業台寸法	６２０×６２０mm
作業台揚程	２０００～４５００mm
手摺枠外寸法	７００×７００×１０００Hmm
巻き上げ方式	手動式ウインチ、ワイヤー
ウインチ	手動式ウインチ５００kg
ワイヤー	SUSφ８×２本
移動方法	手押し式
格納寸法	７６０W×１４００L×２０４０Hmm
アウトリガー張出寸法	１７７０×１７７０mm
自　　重	２１５kg