株式会社アクトワンヤマイチ

ハンガーパレット　キャスター付

製品重量：99.0kg
許容荷重：700kg

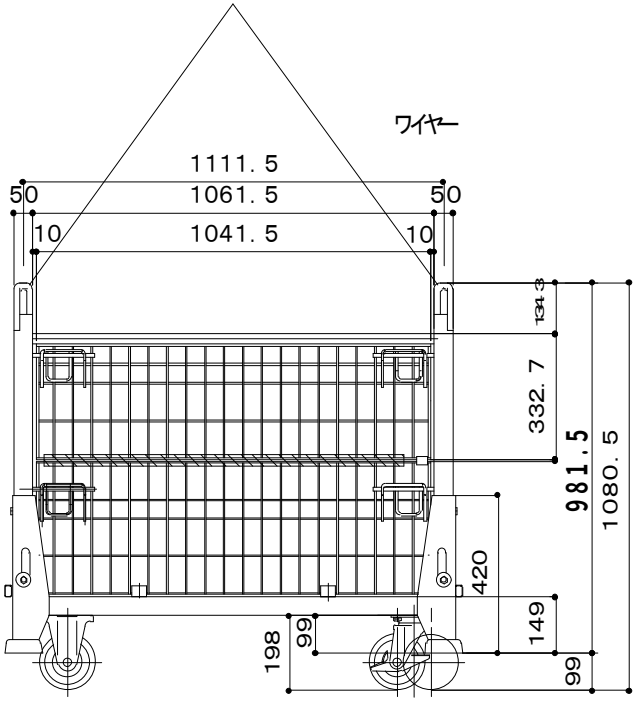

固定車輪（φ150・ゴム）　自在車輪（φ150・ゴム・ブレーキ付）

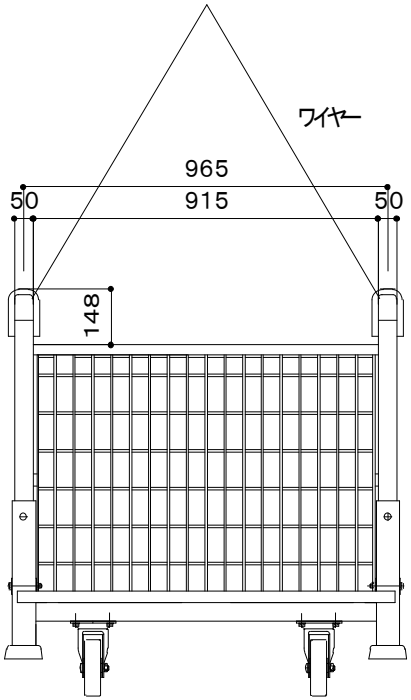

積載時組立段積みは
最下段の積載荷重を守ること。

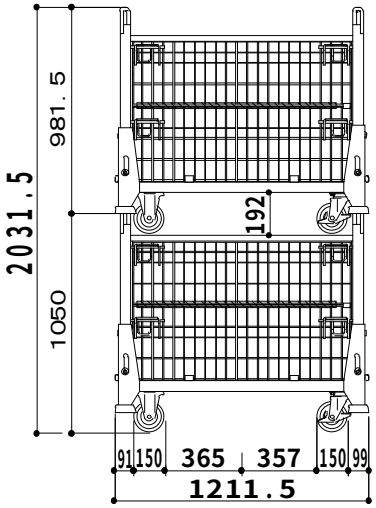

車輪の積載荷重より8段重ね
以下とすること。

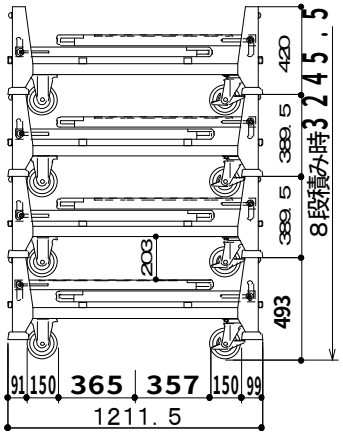

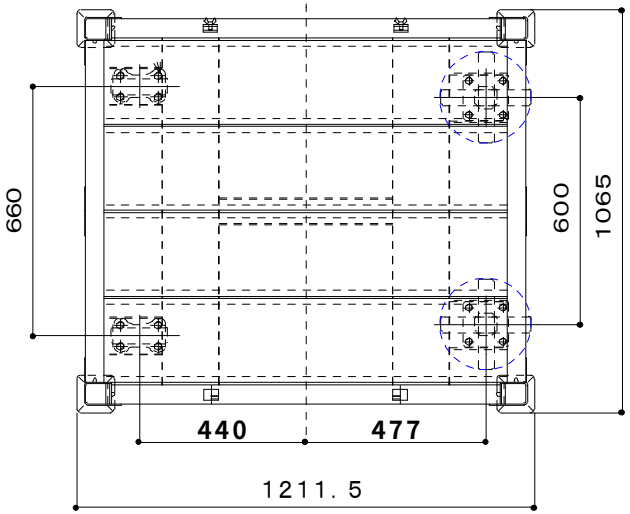

注意　1、ワイヤー吊り時開閉網は本図の通りセットすること。特に上部開閉網の開放は厳禁とする。
2、許容積載荷重及び吊り上げ時の許容積載荷重は700kgです。
3、吊り角度60°以下、またはワイヤー長5m以上で使用してください。